

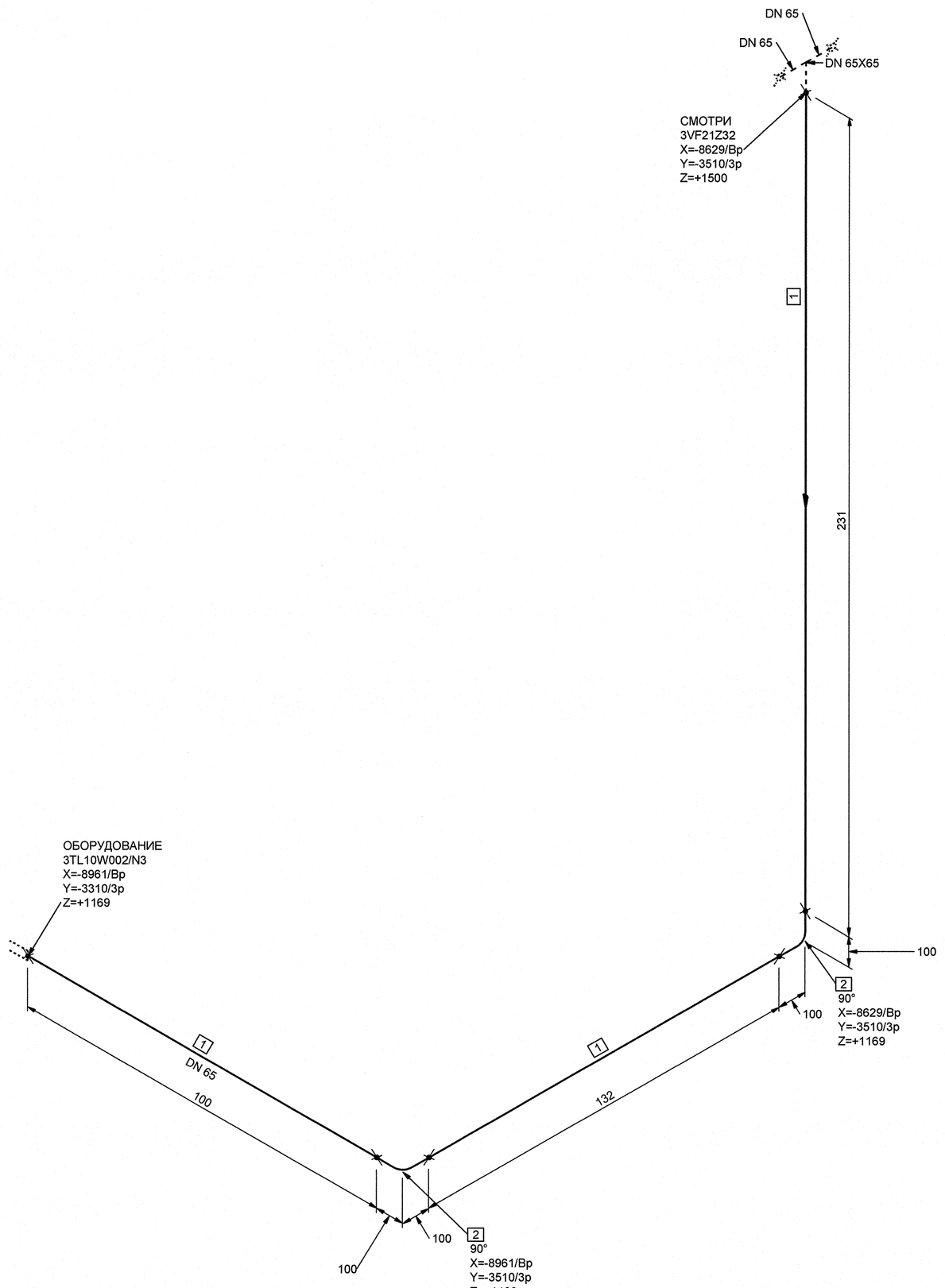

МОНТАЖНЫЕ ЭЛЕМЕНТЫ

ПОЗ	НАИМЕНОВАНИЕ	КОЛ	МАТЕРИАЛ	МАССА ЕД-ЦЫ, КГ
1	ОСТ 34-42-658-84 ТРУБА 76х3	0.463 М	20ТУ 14-3-190-2004	5.40
2	ОСТ 34 10.699-97 ОТВОД АС 90° 76х3.5	2	20ТУ 14-3-190-2004	1.00

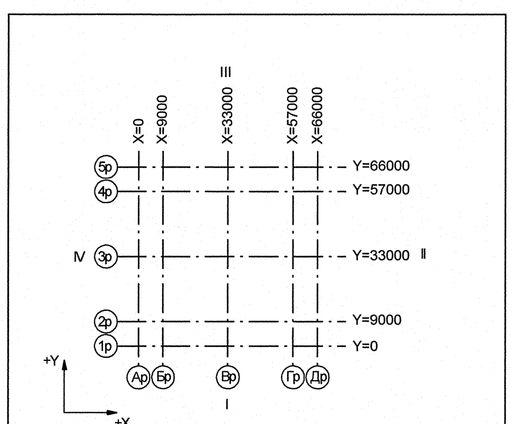

Номер трубопровода - VII
Подведомственность - ПНАЭГ 7-008-89
Классификационное обозначение по НП-001-97 - 3О
Группа по ПНАЭГ 7-008-89 - С
Класс безопасности по НП-001-97 - 3
Категория сейсмостойкости по НП-031-01 - I
Рабочие параметры: Pp= 0.58 МПа, tp=33°С
Параметры гидроиспытания: Pr=0.87 МПа, t не менее 5°С
Среда- Техническая вода группы А

3TG11Z01_01		3	DN 100	Z+ 2700 X+ 175 Y- 2775	3TG11W01/N1				S3 3TG11Y01/PT-997				3TG11J01/ТГ-235
Код блока	Трубопроводы проектируемые	Позиция детали	Условный проход	Координаты элементов в здании	Код оборудования/ Номер патрубка	Шов заводской	Шов монтажный	Резьбовое соединение	Позиция опоры Код опоры / код проходки	Направление среды	Переход	Штуцер	Код герметичной проходки/ код проходки

Инв. N подл. R3.00138.1.0.11 | Подп. и дата | Взам. инв. N | ДОПОЛНИТЕЛЬНЫЕ ПОДПИСИ | ДОПОЛНИТЕЛЬНЫЕ ПОДПИСИ

АРХИВНЫЙ ЭКЗЕМПЛЯР

Изм.	Кол.уч.	Лист	№ док.	Подпись	Дата
Инж.1к.		Куланова			19.01
Пров.вед.инж.		Веренцова			20.01
Пров.нач.гр.		Жук			13.01
Н.контр.		Краснояров			21.01

Инв. № подл. R3.00138.1.0.11
Лист 129

R3.VF10.3072.011.02.00.105

Ростовская АЭС Блок 3

Реакторное отделение
Негерметичная часть
Трубопроводы технической воды
группы "А" Обвязка вентустановок

Стадия	Лист	Листов
Р	1	1

Изометрический чертеж
3VF21Z33

ОАО "НИАЭП" 2011

Формат А1